AV35-727WH1

NEOMOUNTS AV35-727WH1 TV-HALTERUNG FÜR SONOS ARC & ARC ULTRA - EINFACHE INSTALLATION - WEIß

SPEZIFIKATIONEN

ALLGEMEIN

Max. Bildschirmgröße*	75
Max. Gewicht	10
Abstand zur Wand	3,4
VESA-Maximum	600x400 mm
VESA-Minimum	200x200 mm

FUNCTIE

Typ	Fixiert
Abschließbar	Nicht abschließbar
Höhe	44 cm
Breite	74,5 cm
Tiefe	3,4 cm
Anpassungstyp	Keine

INFORMATIONEN

Farbe	Weiß
Hauptmaterial	Stahl
Garantie	5 Jahre

*Bitte beachten: Die angegebenen Zollgrößen sind nur ein Anhaltspunkt, kombiniert mit dem Gewicht und den VESA-Größen. Das maximale Gewicht und die VESA-Größe sind absolute Beschränkungen für die Produkte und sollten nicht überschritten werden.

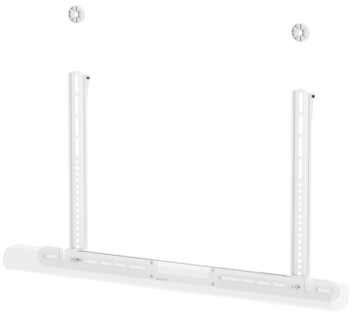



Neomounts AV35-727WH1 TV-Halterung für Sonos Arc & Arc Ultra - einfache Installation - TV-befestigtes Design - weiß

Die Neomounts AV35-727WH1 TV-Halterung wurde für die Sonos Arc & Arc Ultra Soundbar entwickelt und verbindet Ihr Audio direkt mit dem Bildschirm für eine saubere, einheitliche Ästhetik. Da die Soundbar direkt am Fernseher montiert ist, bewegt sie sich bei Verwendung einer drehbaren TV-Halterung synchron mit dem Bildschirm, sodass der Ton immer Ihrem Blickwinkel folgt.

Die benutzerfreundliche AV35-727WH1 lässt sich einfach installieren. Erhältlich in vielseitigem Schwarz und Weiß, sorgt diese Halterung dafür, ze Ihre Sonos Soundbar auf höchstem Niveau performt.

Neomounts®

AV35-727WH1

NEOMOUNTS AV35-727WH1 TV-HALTERUNG FÜR SONOS ARC & ARC ULTRA - EINFACHE INSTALLATION - WEIß

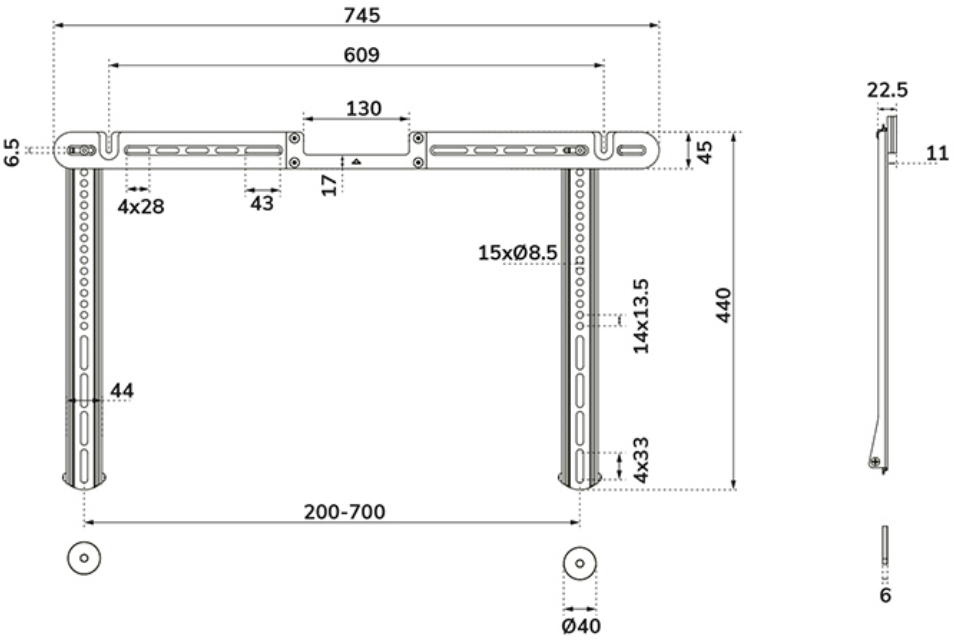



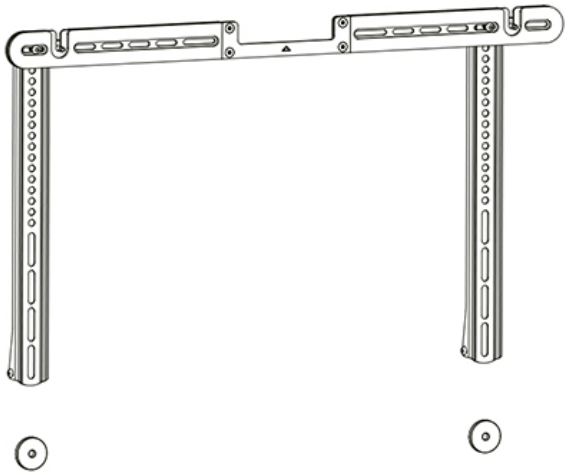

Neomounts

Measuring unit: mm