WL30-350BL12

NEOMOUNTS TV-WANDHALTERUNG

TECHNISCHE DATEN

ALLGEMEIN

Min. Bildschirmgröße*	24 inch
Max. Bildschirmgröße*	55 inch
Max. Gewicht	30 kg (pro Bildschirm)
Bildschirme	1
VESA-Minimum	50x50 mm
VESA-Maximum	200x200 mm
Abstand zur Wand	3,9 cm

FUNKTIONALITÄT

Typ	Fixiert
Abschließbar	Abschließbar - Vorhängeschloss nicht enthalten
Höhe	22,5 cm
Breite	25 cm
Tiefe	3,9 cm
Anpassungstyp	Keine

INFORMATIONEN

Farbe	Schwarz
Hauptmaterial	Stahl
Garantie	5 Jahre
EAN code	8717371449612

*Bitte beachten: Die angegebenen Zollgrößen sind nur ein Anhaltspunkt, kombiniert mit dem Gewicht und den VESA-Größen. Das maximale Gewicht und die VESA-Größe sind absolute Beschränkungen für die Produkte und sollten nicht überschritten werden.

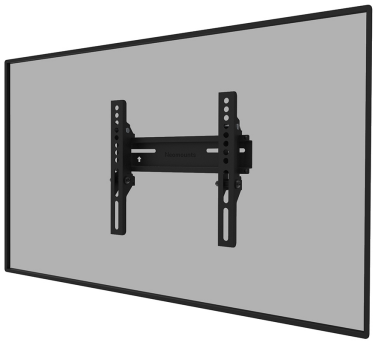



Neomounts WL30-350BL124 feste Wandhalterung für 24-55" Bildschirme - Schwarz

Die Neomounts WL30-350BL12 ist eine feste Wandhalterung für Flachbildschirme bis zu 55" mit einer maximalen Gewichtskapazität von 30 kg.

Die WL30-350BL12 hat eine Tiefe von 3,9 cm und ist für Bildschirme geeignet, die dem VESA-Lochbild 50x50 bis 200x200 mm entsprechen. Die vertikalen Elemente der Halterung können mit einem Vorhängeschloss (nicht im Lieferumfang enthalten) gesichert werden.

In der Verpackung ist eine praktische Schraubentasche enthalten, die eine schnelle und einfache Montage ermöglicht.

WL30-350BL12 NEOMOUNTS TV-WANDHALTERUNG

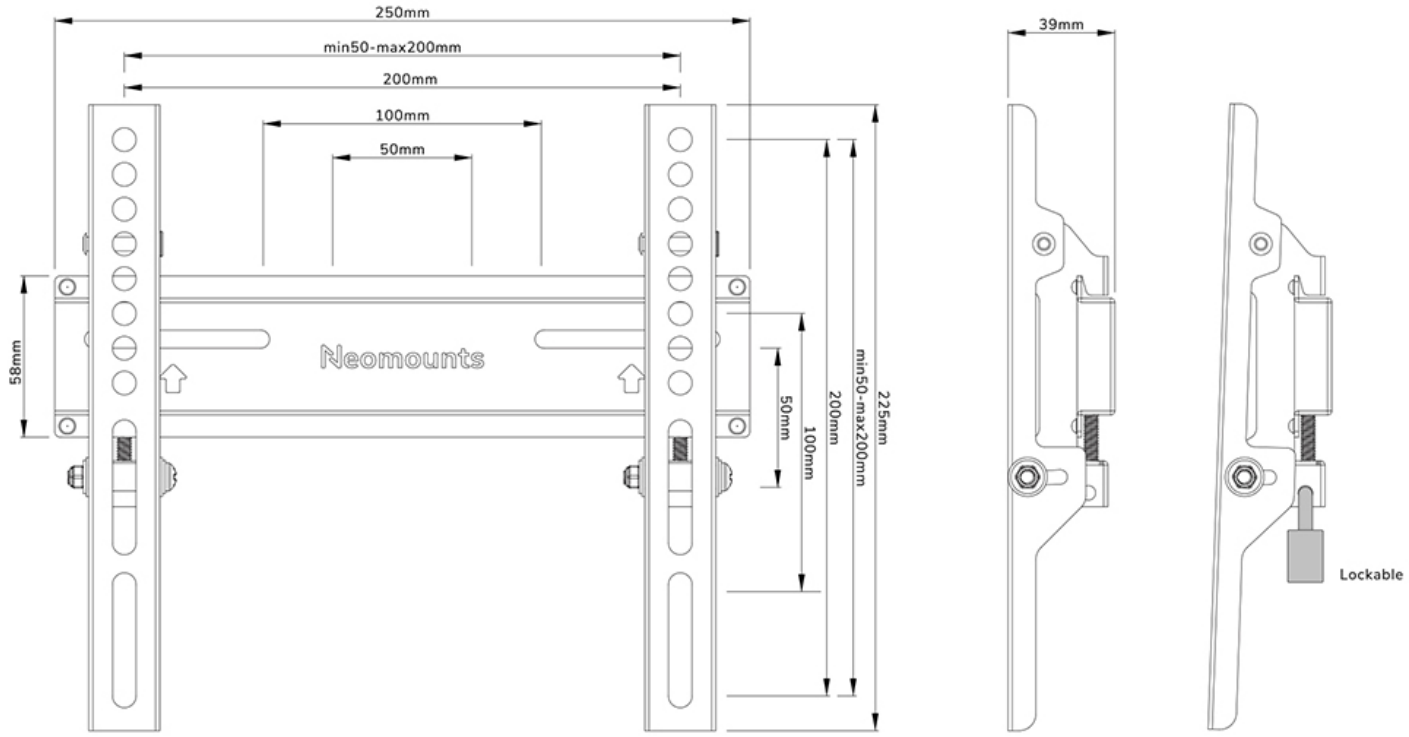

Neomounts