WL40S-850BL16

NEOMOUNTS WL40S-850BL16 TV-WANDHALTERUNG 40-70" - VOLLE BEWEGUNG - SCHNELLE INSTALLATION

SPEZIFIKATIONEN

ALLGEMEIN

Min. Bildschirmgröße*	40
Max. Bildschirmgröße*	70
Max. Gewicht	45
Bildschirme	1
Abstand zur Wand	4,7-55,5 cm
VESA-Maximum	600x400 mm
VESA-Minimum	200x100 mm

FUNCTIE

Typ	Neigen
	Schwenken
	Voll beweglich
Abschließbar	Nicht abschließbar
Neigung (Grad)	+12°, -2°
Schwenkbereich (Grad)	+45°, -45°
Rotation (Grad)	+3°, -3°
Höhe	43,6 cm
Breite	71 cm
Tiefe	4,7 cm

INFORMATIONEN

Serie	LEVEL 850
Farbe	Schwarz
Hauptmaterial	Stahl
Garantie	5 Jahre

*Bitte beachten: Die angegebenen Zollgrößen sind nur ein Anhaltspunkt, kombiniert mit dem Gewicht und den VESA-Größen. Das maximale Gewicht und die VESA-Größe sind absolute Beschränkungen für die Produkte und sollten nicht überschritten werden.

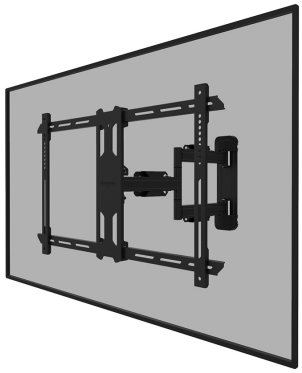

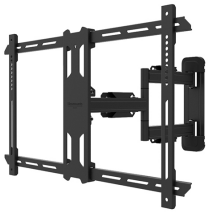

Neomounts LEVEL-850 WL40S-850BL16 Voll bewegliche TV-Wandhalterung - 40-70" - max 45 kg - VESA 200x100-600x400 - T 4,7-55,5 cm - Nivellierung - Rapid Install-Modell inkl. Befestigungsschablone - schwarz

Die Neomounts WL40S-850BL16 LEVEL ist eine voll bewegliche Wandhalterung für Flachbildschirme bis 70" und einer maximalen Belastbarkeit von 45 kg. Die vielseitige Neig- (14°) und Schwenk- (40°) Technologie ermöglicht es Ihnen, den optimalen Betrachtungswinkel einzustellen. Die Halterung kann für die perfekte Installation nivelliert werden.

Die LEVEL-850 Wandhalterung hat eine Tiefe von 4,7-55,5 cm und ist geeignet für Bildschirme mit VESA-Lochmuster 200x100 bis 600x400mm.

Die WL40S-850BL16 verfügt über ein raffiniertes Easy-Release-System, mit dem Sie den Fernseher im Handumdrehen befestigen können. Im Lieferumfang enthalten sind eine Wasserwaage sowie eine Befestigungsschablone, um eine einfache Montage der Halterung zu gewährleisten. Die Halterung ist mit einer hochwertigen Kabelführung aus Stahl ausgestattet, um lose Kabel an der Rückseite des Bildschirms zu sichern.

WL40S-850BL16

NEOMOUNTS WL40S-850BL16 TV-WANDHALTERUNG 40-70" - VOLLE BEWEGUNG - SCHNELLE INSTALLATION

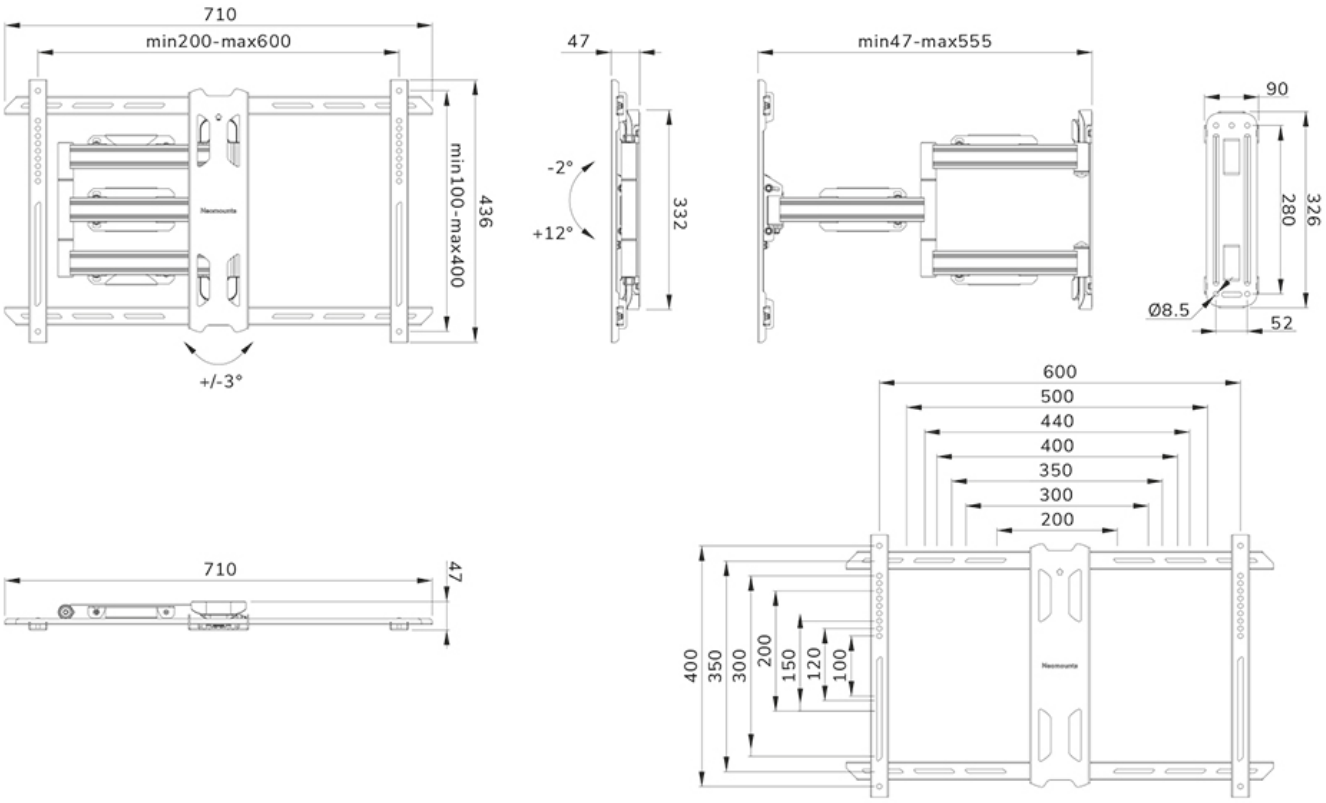

Neomounts

Measuring unit: mm