AV35-724WH1

NEOMOUNTS AV35-724WH1 TV-HALTERUNG FÜR SONOS RAY - EINFACHE INSTALLATION - WEIß

SPEZIFIKATIONEN

ALLGEMEIN

Max. Bildschirmgröße*	75
Max. Gewicht	2
Abstand zur Wand	2,5 cm
VESA-Maximum	600x400 mm
VESA-Minimum	200x200 mm

FUNCTIE

Typ	Fixiert
Abschließbar	Nicht abschließbar
Höhe	42,5 cm
Breite	38 cm
Tiefe	2,5 cm
Anpassungstyp	Keine

INFORMATIONEN

Farbe	Weiß
Hauptmaterial	Stahl
Garantie	5 Jahre

*Bitte beachten: Die angegebenen Zollgrößen sind nur ein Anhaltspunkt, kombiniert mit dem Gewicht und den VESA-Größen. Das maximale Gewicht und die VESA-Größe sind absolute Beschränkungen für die Produkte und sollten nicht überschritten werden.

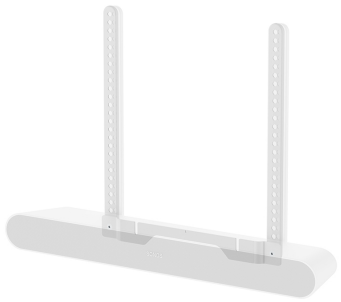

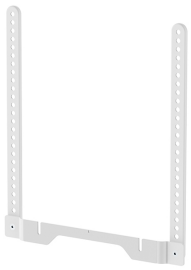

Neomounts AV35-724WH1 TV-Halterung für Sonos Ray - einfache Installation - TV-befestigtes Design - Weiß

Die Neomounts AV35-724WH1 TV-Halterung wurde speziell für die Sonos Ray Soundbar entwickelt und verbindet Ihr Audio direkt mit dem Bildschirm für eine saubere, einheitliche Optik. Da die Soundbar direkt am Fernseher montiert wird, bewegt sie sich bei Verwendung einer vollbeweglichen oder drehbaren TV-Halterung synchron mit dem Bildschirm mit, sodass der Ton immer Ihrem Blickwinkel folgt.

Die AV35-724WH1 überzeugt durch eine unkomplizierte Installation. Erhältlich in vielseitigem Schwarz und Weiß, sorgt diese Befestigungslösung dafür, dass Ihre Sonos Soundbar maximale Audioklarheit und Leistung erzielt.

AV35-724WH1

NEOMOUNTS AV35-724WH1 TV-HALTERUNG FÜR SONOS RAY - EINFACHE INSTALLATION - WEIß

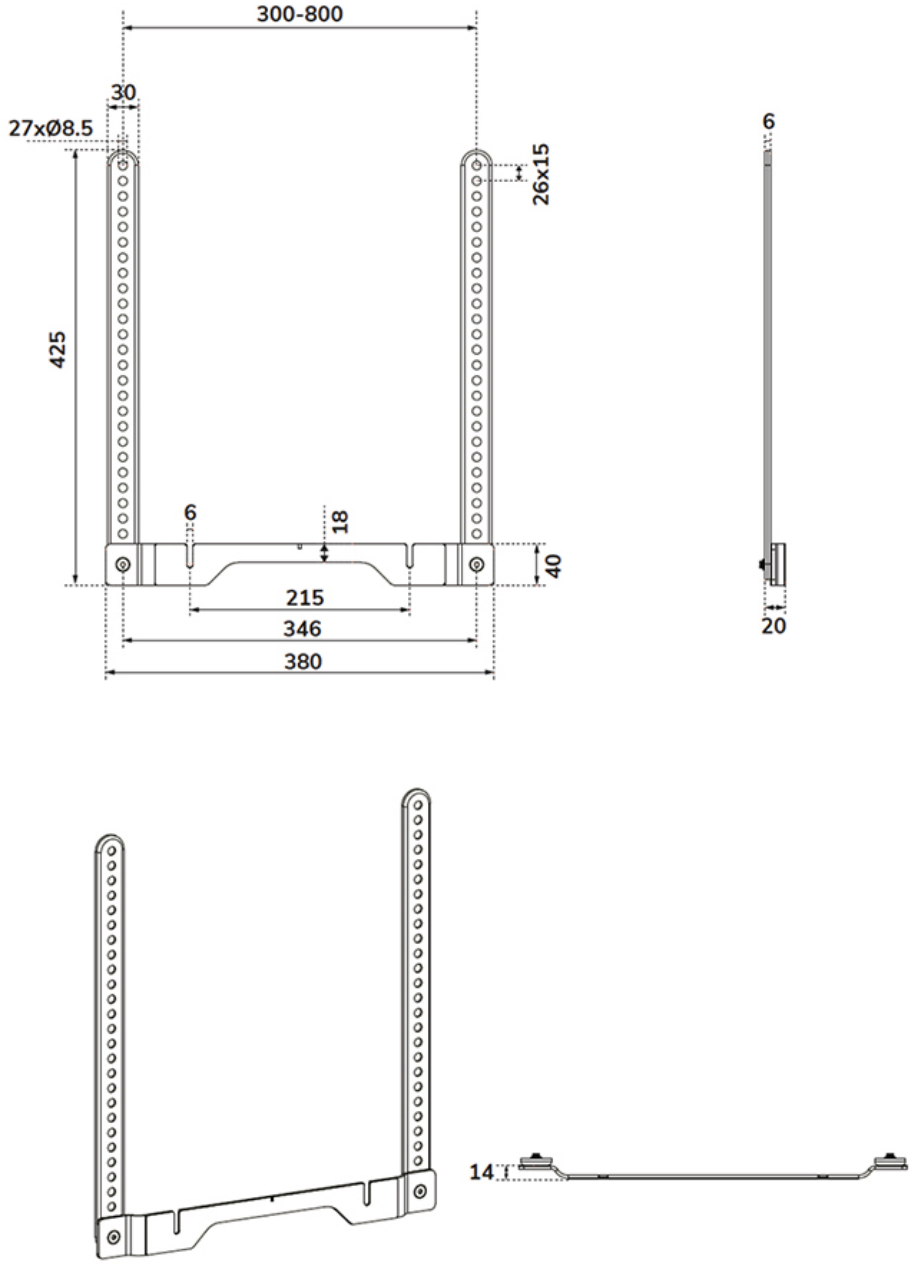

Neomounts

Measuring unit: mm