RE8605AC
Essential Serie

EDLA-zertifiziert mit erhöhter Sicherheit

Der RE8505AC verbindet Google-Dienste nahtlos mit der bewährten Hardware und Software von BenQ und läuft nun unter Android 16, was für eine verbesserte Leistung und langfristige Kompatibilität sorgt. Über den Google Play Store können Sie ganz einfach auf Tools von Google und Microsoft sowie auf Bildungs-Apps zugreifen und den Datenschutz durch sichere Anmeldeoptionen, Zugriffskontrollen, regelmäßige System-Updates sowie die integrierten Funktionen „Google Play Protect“ und „Safe Browsing“ gewährleisten.

Rortschrittliche Managementlösungen (DMS & AMS)

Die RE8605AC-Serie verfügt über die cloudbasierten Lösungen DMS und AMS von BenQ, die eine zentralisierte Steuerung der Displays und Benutzerkonten über ein einziges Dashboard ermöglichen. DMS vereinfacht die Geräteeinrichtung durch schnelles Onboarding, Fernkonfiguration, App-Verwaltung, Firmware-Updates und Aufgabenautomatisierung und bietet gleichzeitig Echtzeit-Analysen sowie Einblicke in den Energieverbrauch. AMS gewährleistet einen sicheren, personalisierten Zugriff durch Single Sign-On und die Integration mit Cloud-Speicherplattformen wie Google Drive, OneDrive und Nextcloud. Dabei werden Benutzerdaten getrennt gehalten und individuelle Einstellungen für eine einheitliche Benutzererfahrung ermöglicht.

Comfortable Viewing with Eye Care Technologies

Das interaktive Display RE8605AC verfügt über einen hellen, blendfreien 4K-Bildschirm mit 500 Nit für klare Sichtbarkeit in jedem Klassenzimmer. Sein 84-W-Audiosystem mit integrierten Subwoofern und einem Array aus acht Mikrofonen mit Echounterdrückung sorgt für klare Kommunikation im hybriden Unterricht. Der keimresistente Bildschirm trägt zu einem gesünderen Unterrichtsumfeld bei, während NFC einen schnellen und sicheren Zugriff ermöglicht. Integrierte Technologien zum Schutz der Augen, darunter eine Blaulichtreduzierung und ein flimmerfreier Bildschirm, verringern die Belastung der Augen und sorgen so für komfortablen Langzeitgebrauch.

→ Technische Daten können ohne vorherige Ankündigung geändert werden.



Produktnummer / EAN			9H.FD8TC.DE1 / 471 8755 09887 1
Panel	**Bildschirmgröße**		86"
	Auflösung		UHD 3840 × 2160
	Helligkeit		500 nits
	Kontrastverhältnis (typisch)		5.500:1
	Dynamisches Kontrastverhältnis		50.000:1
	Betrachtungswinkel (H/V)		178°/178°
	Reaktionszeit		6,5 ms
	Lebensdauer der Hintergrundbeleuchtung		50.000 Stunden
	Panel Oberfläche		AG, Haze 25%
	Betriebszeiten		18 Stunden / 7 Tage
	Orientierung		Horizontal
System	**Speicher | Speicherplatz**		8 GB I 128 GB
	OS		Android 16.0 (EDLA)
	CPU		Arm Mali-G52 MC3
	GPU		Octa-Core (A72 × 4 + A53 × 4)
	NPU		6 TOPS
Stromversorgung	**Stromversorgung**		AC 100-240 V, 50/60 Hz
	Stromverbrauch	**Typisch**	115.2 W
		Standby	<0,5 W
	Netzschalter		Nein
	ENERGY STAR®		Ja
	Aufwachen		LAN / HDMI
Touch	**Technologie**		Precision IR
	Anzahl der Touchpunkte		bis zu 50
	Schnittstelle		USB Typ B × 2
Glas	**Dicke**		3,2 mm
	Härte		9H
	AG-Beschichtung		Ja
ClassroomCare®-Technologie	**Eye Care: Flimmerfrei und blaues Licht reduziert**		Ja (TÜV-geprüft)
	Luftqualitätssensoren & Luftionisator		Nein
	Keimresistenter Bildschirm		Ja (zertifiziert durch TÜV, SIAA und SGS)
Umweltbedingungen	**Betriebstemperatur**		0°C ~ 40°C
	Betriebsfeuchtigkeit		20 % bis 80 % relative Luftfeuchtigkeit, nicht kondensierend
Konnektivität	**Eingang**		HDMI 2.0 × 3, Mikrofon (3,5 mm) × 1
	Ausgang		HDMI 2.0 × 1, Kopfhöreranschluss (3,5 mm) × 1, SPDIF (optisch) × 1
	USB		Type-A: 1 × 2.0 + 3 × 3.2 Gen 1 × 1; Type-B: 2 × 2.0; Type-C: 1 × 3.2 Gen 1 × 1 (Daten, Video, Audio, Touch, PD 65 W)
	RS232 (Eingang)		× 1
	RJ45 (LAN)		× 1 (Android: up to 1000 Mbps / OPS: up to 100 Mbps)
	Drahtlose Konnektivität		Integriertes WD02AT (Wi-Fi 6, Bluetooth 5.2)
	OPS-Steckplatz (für Slot-in-PC)		× 1
Integrierte Peripheriegeräte	**Lautsprecher**		12 W × 2
	Subwoofer		30 W × 2
	Mikrofone		8-Mikrofon-Array mit Echounterdrückung, Erfassungsreichweite bis zu 12 m
	Kamera mit Abdeckung	**Auflösung**	50MP 4K
		Sichtfeld	D 115°, H 101°, V 84,7°
		KI-Funktionen	Automatische Bildausrichtung per KI, automatische Sprachverfolgung per KI
	NFC Sensor		Ja
Physisch	**Abmessungen (B × H × T)**		1.960,2 × 1.191,2 × 100,5 mm
	Gewicht (Produkt I Versand)		56.5 kg | 65.5 kg
	Gehäuse Rahmenbreite (O I U I L I R)		15,1 | 15,1 | 15,1 | 44,1 mm
	Wandmontage (VESA) (Schraubtyp/max. Länge)		VESA 800 × 600 mm (4 × M8 × 25L), inklusive Wandmontagesatz
Zubehör	**Fernbedienung**		× 1
	Stifte		× 2 (PT06)
	Kabel		HDMI (3 m) × 1, USB-B für Touch (3 m) × 1

Because Earth Matters

ENERGY STAR®
Das energieeffiziente Design der RE8605AC-Displays entspricht den ENERGY STAR®-Standards und kann den Stromverbrauch um bis zu 70 % senken.

Nachhaltige Verpackung
Wir haben unseren ökologischen Fußabdruck im Transport- und Logistikbereich verringert, indem wir die Auslastung um 60 % gesteigert haben.

Fernsteuerung der Energieversorgung
Reduzieren Sie den unnötigen Stromverbrauch mit DMS, indem Sie Bildschirme aus der Ferne ein- und ausschalten und Zeitpläne festlegen.

SOFTWARE

EZWrite 6
Speichern Sie Lektionen in bearbeitbaren Whiteboard-Dateien (IWB) mit Cloud Whiteboarding. Google Classroom ist in EZWrite WEB integriert.

InstaShare 2
Drahtlose Bildschirmfreigabe und -übertragung von jedem Gerät aus. Teilen Sie mehrere Bildschirme gleichzeitig mit unterschiedlichen Arten von Inhalten.

X-Sign Broadcast
Durchsagesystem mit campusweiter Kommunikation. Senden Sie visuelle Warnmeldungen, Hinweise und Videos an alle oder ein bestimmtes Gerät.

AMS
Kontoverwaltungssystem zum bequemen Laden und Zugreifen auf Ihr Konto und Ihren Cloud-Speicher von jedem BenQ-Display aus.

DMS
Die Gerätemanagementlösung überwacht zentral alle Displays, um Statusinformationen in Echtzeit abzurufen, OTA-Updates bereitzustellen und vieles mehr.

EINGANGS- UND AUSGANGSANSCHLÜSSE

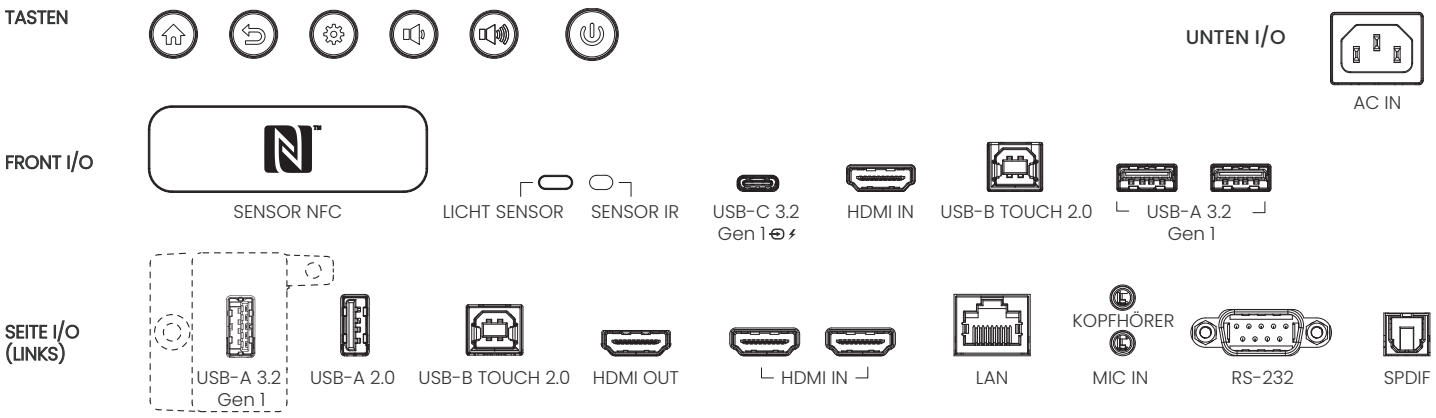

ABMESSUNGEN (MM)

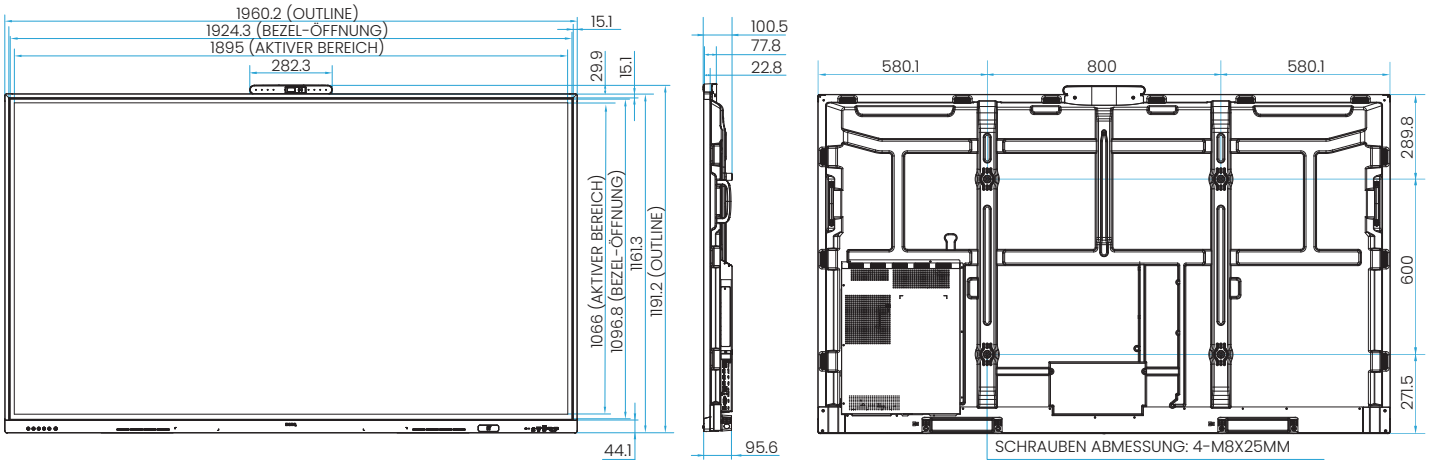

Die Garantiebedingungen können je nach Land des Kaufs und lokalen Vorschriften variieren.

www.benq.eu/de-de/education.html

© 2026 BenQ Corp. Die technischen Daten können je nach Region variieren. Weitere Informationen erhalten Sie in Ihrem Fachgeschäft vor Ort. Die tatsächlichen Funktionen und technischen Daten des Produkts können ohne vorherige Ankündigung geändert werden. Dieses Material kann Firmennamen, Marken und Logos von Dritten enthalten, die Eigentum dieser Dritten sind..