TOUCHSCREENS

INFORMATION



11" (27.81 cm) PCAP 10 Punkt Touchmonitor PC mit Android-Betriebssystem, Power-over-Ethernet-Technologie, NFC-/RFID-Lesegerät und einer RGB-LED-Leiste um das Display

Der smarte und intuitive 11" (27.81 cm) ProLite TW1125LAS-B3PNR bringt intuitive Interaktion und klare Kommunikation in Besprechungsräume, Empfangsbereiche und an Informationspunkte. Dank reaktionsschnellem Touchscreen und dem Betriebssystem Android 16 führt dieser kompakte Touch-Panel-PC Anwendungen direkt auf dem Gerät aus und unterstützt ein breites Spektrum professioneller Einsatzszenarien – von der Raumreservierung und dem Einchecken von Besuchern bis hin zu interaktiven Informationen und Digital Signage.

Eine integrierte RGB-LED-Leiste macht die Raumverfügbarkeit auf einen Blick sichtbar, während das NFC/RFID-Lesegerät kontaktloses Einchecken, die Authentifizierung von Mitarbeitenden und weitere App-gestützte Interaktionen ermöglicht. Integrierte Mikrofone und Lautsprecher erweitern die Einsatzmöglichkeiten um sprachgesteuerte Anwendungen und interaktive Services. Power over Ethernet (PoE) versorgt das Gerät über ein einziges Kabel mit Strom und Daten, vereinfacht die Installation und hält die Verkabelung dezent. Dank flexibler Montage im Quer- oder Hochformat bzw. in der Face-up-Ausrichtung fügt sich das Display natürlich in unterschiedlichste Umgebungen ein.

Darüber hinaus lässt es sich mühelos in iiSignage², das Content Management System (CMS) von iiyama, integrieren und gibt Ihnen die volle Kontrolle über Ihre Botschaften und Werbung – im Quer- und Hochformat sowie in der Face-up-Position.

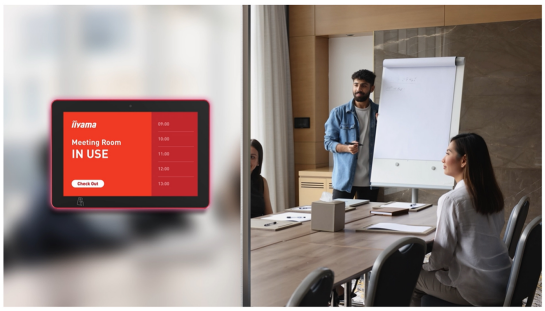

RGB-LED-Lichtstreifen

Der RGB-LED-Lichtstreifen zeigt deutlich und intuitiv den Verfügbarkeitsstatus des Raums an und kann eine breite Palette von Farben anzeigen.



NFC & RFID-Lesegerät

Dank des NFC/RFID-Lesegeräts ermöglicht der Touchscreen-PC die drahtlose Kommunikation mit kompatiblen Geräten oder digitalen Beschilderungen in unmittelbarer Nähe.



Konnektivität

Der RJ45 (LAN)-Anschluss, der die Power-over-Ethernet-Technologie (POE) unterstützt, ermöglicht es, sowohl die Datenverbindung als auch die Stromversorgung über ein einziges Kabel bereitzustellen, was die Installation in Bereichen vereinfacht, in denen viele Kabel stören würden.



Android OS-Betriebssystem

Dank dem Android OS-Betriebssystem können Sie das Display ganz einfach an Ihre Bedürfnisse anpassen, indem Sie Apps direkt auf dem Display installieren.

SPEZIFIKATION

01 DISPLAY EIGENSCHAFTEN

Design	Edge-to-Edge-Glas
Bilddiagonale	10.95", 27.81cm
Panel-Technologie	IPS Panel Technologie, LED
Physikalische Auflösung	1920 x 1200 (2 Megapixel HD)
Bildformat	16:10
Helligkeit	450 cd/m²
Helligkeit	405 cd/m² mit Touch Panel
Lichtdurchlässigkeit	90%
Kontrastverhältnis	1500:1 mit Touch Panel
Reaktionszeit (GTG)	25ms
Blickwinkel	horizontal/vertikal: 160°/160°, rechts/links: 80°/80°, nach oben/unten: 80°/80°
Farbunterstützung	16.7mln
Arbeitsfläche H x B	147.4 x 235.8mm
Pixelabstand	0.1228mm
Gehäusefarbe/art	schwarz, matt

02 TOUCH

Touchscreen Technologie	Projectiv kapazitiv
Berührungspunkte	10 (HID, nur wenn das Betriebssystem das unterstützt)
Touch-Methode	Finger, Handschuh (latex), kapazitiver Stift
Touch-Oberfläche	USB

03 SCHNITTSTELLEN & ANSCHLÜSSE

Audio Ausgang	Mini Jack x1 Lautsprecher 2 x 2W
HDCP	ja
USB-Ports	x3 (1x v. 3.2 (Gen 1, 5Gbit; DC5V, 900mA), 1x 2.0 (DC5V, 500mA), 1 x USB-C (DC5V, 900mA) Nur Videoausgang)
RJ45 (LAN)	x1 (PoE - IEEE802.3at/max. 24W, 1000M)
Mikrofon	x1 (Vierfachmikrofon)

04 FEATURES

Integrierte Software	Android 16
CPU	Rockchip RK3576 Octa-Core 4x A53 + 4x A72, up to 2.2GHz
GPU	ARM G52 MC3
Storage	64GB eMMC

Memory	4GB LPDDR5X
WiFi	IEEE802.11ax/ac/a/b/g/n
Bluetooth	5.4
Hardware	NFC (NXP 7221), RFID (125kHZ,9600kbit/s)
Extras	automatische Drehung, SD-Kartensteckplatz, Anti-Glare-Beschichtung, PoE, NFC/RFID-Leser, RGB-LED-Lichtleiste, Schiebehalterung für Wandmontage mit Kabelabdeckung
Kiosk-Modus	ja
Max. Betriebszeit	24/7
Glasstärke	1.1mm
Glas Härtegrad	6H

05 ALLGEMEIN

Bedientasten	Ein- & Ausschalter
Applications	Anwendungen: Start-Timer, Taschenrechner, Kalender, Chrome, Wecker / Uhr / Timer / Stoppuhr, Alben verwalten, Gmail, HDMI-Eingang, iiSignage², iiyama Player, Karten, Play Store, PwmLightDemo, Einstellungen, Tonaufzeichnung, System-Sperre
Flicker-Free LED	ja

06 MECHANISCH

Ausrichtung	Querformat, Hochformat, Face-up
VESA Norm	75 x 75mm, 100 x 100mm
Kabelmanagement	ja
MTBF (durchschnittliche Betriebsdauer zwischen zwei Ausfällen)	50000 Stunden

07 ENTHALTENES ZUBEHÖR

Kabel	Netz (2.5m)
Anleitungen	Leitfaden zur Inbetriebnahme, Sicherheits-Hinweise
Sonstiges	Netzteil, austauschbare Stecker (EU/UK), Kabelabdeckung/Wandhalterung
Kabelabdeckung	ja

08 STROMVERWALTUNG

Netzteil	extern
Stromversorgung	DC 12 V
Leistungsaufnahme	9W typisch, 0.5W Standby, 0.3W ausgeschaltet

09 LEISTUNG

Vorschriften	CE, EAC, RoHS support, ErP, WEEE, REACH, UKCA
REACH SVHC	über 0.1% Blei enthalten

10 ABMESSUNGEN / GEWICHT

Produktabmessungen B x H x T	260 x 171 x 23.5mm
Verpackungsabmessungen B x H x T	456 x 394 x 236mm
Gewicht (ohne Verpackung)	1.07kg
Gewicht (inkl. Verpackung)	2.2kg
EAN code	4948570128440

11 WEITERE INFORMATIONEN

Produktreihe ProLite TW1625LASC-B3PNR, ProLite TW1025LASC-B3PNR

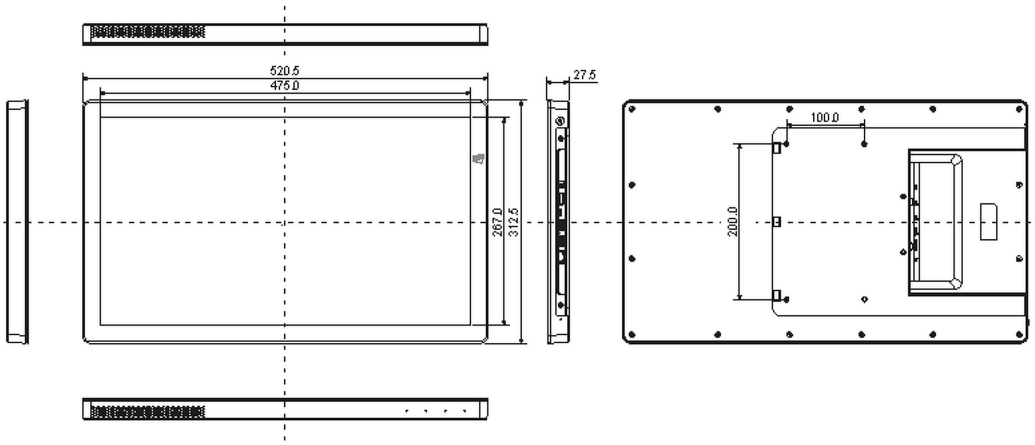

GALERIE


iiyama
ProLite
TW1125LAS
11" TOUCH
RGB


iiyama
ProLite
TW1125LAS
11" TOUCH
1920x1200
RGB
LED BAR


iiyama
ProLite
TW1125LAS
11" TOUCH
1920x1200
RGB
LED BAR


iiyama
ProLite
TW1125LAS
11" TOUCH
1920x1200
RGB
LED BAR


iiyama
ProLite
TW1125LAS
11" TOUCH
1920x1200
RGB
LED BAR


iiyama
ProLite
TW1125LAS
11" TOUCH
1920x1200
RGB
LED BAR





Alle Warenzeichen sind eingetragene Handelsmarken. Irrtum und Änderungen in den Spezifikationen vorbehalten. Alle LCD's erfüllen die ISO-9241-307:2008 Pixelfehlerklasse. **© IIYAMA CORPORATION. ALL RIGHTS RESERVED**