Yealink

WH64

Yealink WH64 DECT Hybrid Schnurloses Headset

Der WH64 ist ein kabelloses Headset für geschäftliche Kommunikation. Es integriert DECT- und Bluetooth-Modi und bietet Effizienz und Flexibilität. Seine fortschrittliche akustische Schildtechnologie 2.0 filtert Hintergrundgeräusche für klare Tonübertragung. Die Busylight signalisiert Ihren Anrufsstatus, um Unterbrechungen zu vermeiden. Ergonomisch gestaltet für ein den ganzen Tag angenehmes Trageerlebnis. Mit hochwertigen Materialien und einem leichten Aufbau bietet es ein solides Erlebnis. Es verbindet nahtlos mit IP-Telefonen und UC-Plattformen für Plug-and-Play und Gerätewechsel. Ideal für klare Gespräche und reibungslose Büroerlebnisse.

DECT & Bluetooth Hybrid-Funktechnologie

Akustische Schildtechnologie 2.0

Plug & Play für gängige IP-Telefone

Verbindung mehrerer Geräte

Komfort für den ganzen Tag

Hybrides visuelles Busylight

Bis zu 32 Stunden Gesprächszeit

Kompatibel mit gängigen UC-Plattformen

WH64 Dual

WH64 Mono

DECT & Bluetooth Hybrid Schnurloses Headset

Das WH64-Headset von Yealink integriert sowohl DECT- als auch Bluetooth-Signale, was flexibles Signalwechseln ohne Basisstation ermöglicht. Egal ob Sie sich in einem belebten Büro oder im Homeoffice befinden, dieses Headset sorgt für klare und professionelle Gespräche.

Mehrere Geräte Plug & Play

Die Basis ist mit mehreren USB-Anschlüssen ausgestattet, die gleichzeitige Verbindungen zu einem Computer und einem IP-Telefon ermöglichen. Nahtlose Verbindung mit beliebten IP-Telefonen herstellen und mühelos mit führenden UC-Plattformen zusammenarbeiten, indem Sie ein USB-Kabel für eine einfache Plug-and-Play-Verbindung verwenden. Die native Integration mit Yealink IP-Telefonen ermöglicht ein reibungsloses Gerätewechseln und bietet ein professionelles, einheitliches Büroerlebnis.

Akustische Schutztechnologie 2.0

WH64 integriert die Akustikschild-2.0-Technologie von Yealink, die drei eingebaute Mikrofone verwendet, um automatisch Hintergrundgeräusche zu blockieren und klare Kommunikation zu gewährleisten. Dieses fortschrittliche Merkmal beseitigt Störungen durch verschiedene Quellen und ermöglicht so eine effektive Kommunikation in belebten Büros oder lauten, offenen Arbeitsumgebungen.

Komfort den ganzen Tag über tragen

WH64 ist so konzipiert, dass es den höchsten ergonomischen Standards entspricht und optimalen Halt und Komfort für den langfristigen Gebrauch bietet. Durch sein leichtes Design und sorgfältig ausgewählte Materialien bietet es Langlebigkeit und Stabilität.

Hybride visuelle Busylight

Das WH64-Headset verfügt über eine beidseitige Busy-Light-Funktion und die Möglichkeit, eine externe BLT60-Lampe hinzuzufügen, was in Büroumgebungen praktisch ist. WH64 ermöglicht ein klares Verständnis Ihres Arbeitsstatus, indem es diesen mit verschiedenen Farben anzeigt und so unbeabsichtigte Unterbrechungen während der Arbeit verhindert.

Yealink

Wie benutzen

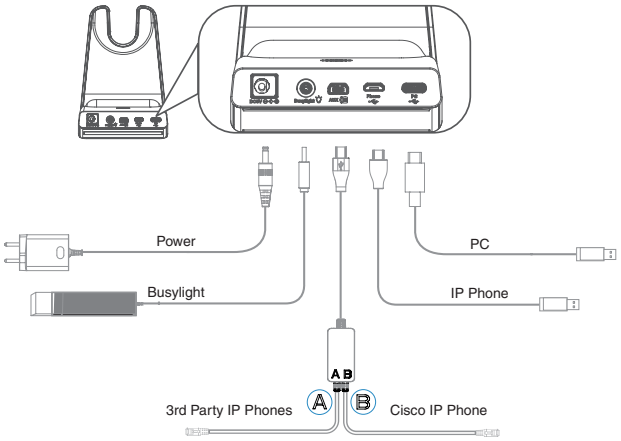

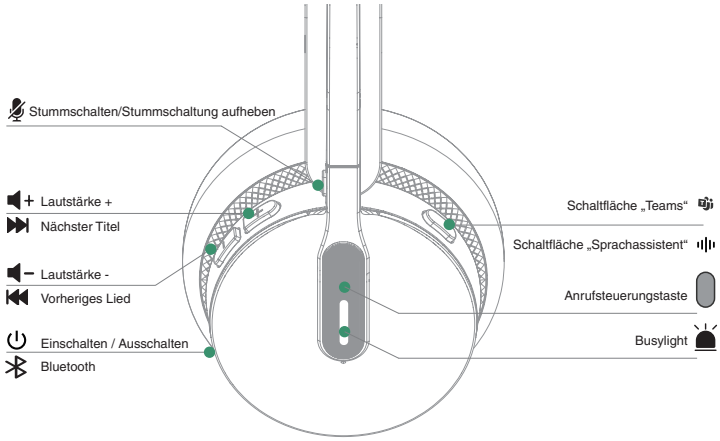

Spezifikationen

Allgemeines

- Anschluss
  - 1 Micro-USB 2.0 Anschluss
  - 1 Typ-C USB 2.0 Anschluss
  - 1 Mini-USB-Anschluss
  - 1 Gleichstrom-Stromanschluss
  - 1 Busylight-Anschluss
  - 1 Typ-C USB 2.0 (am Headset)
- Ladestation (für Headset)
- USB-Anbindung für PC und IP-Telefon
- Verstellbarer Auslegerarm: 280°
- Integriertes Busylight mit LED-Anzeige
- WH64 Mono
  - Basis: 180g
  - Headset: 92 g
- WH64 Dual:
  - Basis: 180 g
  - Headset: 151 g

Batterie

- Gesprächszeit:
  - DECT-Modus: bis zu 14 Stunden (Mono), bis zu 16 Stunden (Dual) ;
  - Bluetooth-Modus: bis zu 26 Stunden (Mono), bis zu 32 Stunden (Dual)
- Musikzeit:
  - Dect-Modus: bis zu 14 Stunden (Mono), bis zu 17 Stunden (Dual)
  - Bluetooth-Modus: bis zu 41 Stunden (Mono), bis zu 48 Stunden (Dual)
- Standby-Zeit: 157 Std. (Mono), 195 Std. (Dual)
- Ladedauer: 1,5 Std. (5 V / 1,2 A)

DECT

- Drahtlos-Reichweite: bis zu 150 m / 492 Fuß
- Frequenzbänder:
  - 1880 – 1900 MHz (Europa),
  - 1920 – 1930 MHz (USA)
- Sichere DECT-Kommunikation (je nach Ausführung):
  - Schritt C: Authentifizierung
  - DSAA2, Verschlüsselung
  - DSC2 (128 Bit)

Bluetooth

- Bluetooth®-Gerät
- Bluetooth-Version: Bluetooth 5.2
- Bluetooth-Profile: HFP v1.8, A2DP v1.3.2, AVRCP v1.6.2, SPP v1.2
- Betriebsbereich: bis zu 50m/164 Fuß

Audio

- Hörschutz: Spitzenblock-Schutz (EN50332), australischer G616-Schutz (AU G616), Schutz vor täglicher Lärmbelastung.
- Mikrofontyp: 3 Mikrofone
- Lautsprechergröße: Φ 30
- Lautsprecher-Frequenzbereich: 20Hz-20kHz
- Sprechmodus: Breitband, 100 Hz bis 8 kHz, Abtastrate 16 kHz
- Musikmodus: 20 Hz bis 20 kHz, Abtastrate 48 kHz, Stereo (Stereo wird nur von Dual-Headset unterstützt)

Anrufsteuerung

- Anruf annehmen/beenden/ablehnen
- Anruf halten/Anruf fortsetzen
- Lautstärke hoch/runter
- Mikrofon stummschalten
- Bewegen Sie den Mikrofonarm nach oben, um stummzuschalten, oder nach unten, um die Stummschaltung aufzuheben.

Paketfunktion

- Optionales Zubehör:
  - Kabelloser Headset-Adapter EHS62
  - Telefonkabel für WH64/WH65/WH68
  - Busylight BLT60

Über Yealink

Yealink (Börsenkürzel: 300628) ist ein weltweit führender Anbieter für Lösungen im Bereich der Unified Communication & Zusammenarbeit, speziell für Videokonferenzen, Sprachkommunikation und Zusammenarbeit. Diese sind darauf ausgelegt, dass sich alle Mitarbeiter und Unternehmen das Potenzial der „einfachen Zusammenarbeit und hohen Produktivität“ zunutze machen können.

Mit branchenführender Qualität, innovativen Technologien und der benutzerfreundlichen Handhabung sticht Yealink als einer der besten Anbieter in mehr als 140 Ländern und Regionen hervor. Yealink ist globaler Marktführer im Bereich der IP-Telefonie und auf dem Videokonferenzmarkt unter den Top 5 (Frost & Sullivan, 2021).

Weitere Informationen über Yealink finden Sie hier.

Copyright

Copyright © 2024 YEALINK (XIAMEN) NETWORK TECHNOLOGY CO., LTD.
Alle Rechte vorbehalten. Keine Teile dieser Publikation dürfen ohne ausdrückliche schriftliche Genehmigung durch Yealink (Xiamen) Network Technology Co., LTD. in irgendeiner Weise oder mit Hilfe elektronischer, mechanischer oder sonstiger Mittel wie Fotokopieren oder Speichern vervielfältigt oder übertragen werden.

Technischer Support

Bitte besuchen Sie für Firmware-Downloads, Produktdokumentationen, Problemlösungen u. v. m. das Yealink-WIKI (http://support.yealink.com/). Damit Sie den bestmöglichen Service von uns erhalten können, empfehlen wir Ihnen, all Ihre technischen Probleme über unser Ticketsystem (https://ticket.yealink.com) an uns heranzutragen.

YEALINK (XIAMEN) NETWORK TECHNOLOGY CO.,LTD.
Web: www.yealink.com
Adresse: No.666 Hu'an Rd,Huli District Xiamen City, Fujian, P.R.C
Copyright ©2024 Yealink Inc. Alle Rechte vorbehalten.