AV35-726WH1

NEOMOUNTS AV35-726WH1 TV-HALTERUNG FÜR SONOS BEAM - EINFACHE INSTALLATION - WEIß

SPEZIFIKATIONEN

ALLGEMEIN

Max. Bildschirmgröße*	75
Max. Gewicht	5
Bildschirme	1
Abstand zur Wand	11 cm
VESA-Maximum	600x400 mm
VESA-Minimum	200x200 mm

FUNCTIE

Typ	Fixiert
Abschließbar	Nicht abschließbar
Höhe	51,8 cm
Breite	34,5 cm
Tiefe	11 cm
Anpassungstyp	Keine

INFORMATIONEN

Farbe	Weiß
Hauptmaterial	Stahl
Garantie	5 Jahre

*Bitte beachten: Die angegebenen Zollgrößen sind nur ein Anhaltspunkt, kombiniert mit dem Gewicht und den VESA-Größen. Das maximale Gewicht und die VESA-Größe sind absolute Beschränkungen für die Produkte und sollten nicht überschritten werden.





Neomounts AV35-726WH1 TV-Halterung für Sonos Beam - einfache Installation - TV-befestigtes Design - Weiß

Die Neomounts AV35-726WH1 TV-Halterung wurde speziell für die Sonos Beam Soundbar entwickelt und integriert Ihr Audio nahtlos in das Display für eine saubere, einheitliche Optik. Da die Soundbar direkt am Fernsehgerät befestigt ist, bewegt sie sich bei Nutzung einer schwenkbaren TV-Halterung synchron mit dem Bildschirm, sodass der Ton stets dem Blickwinkel folgt.

Die benutzerfreundliche AV35-726WH1 lässt sich einfach installieren. Erhältlich in vielseitigem Schwarz und Weiß, garantiert diese Lösung eine optimale akustische Leistung Ihres Sonos Beam.

AV35-726WH1

NEOMOUNTS AV35-726WH1 TV-HALTERUNG FÜR SONOS BEAM - EINFACHE INSTALLATION - WEIß

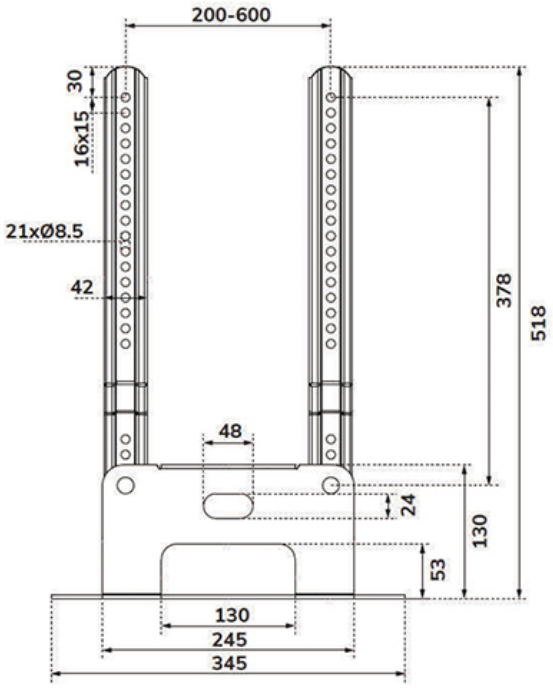

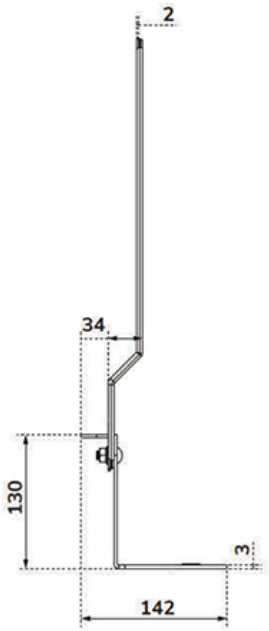

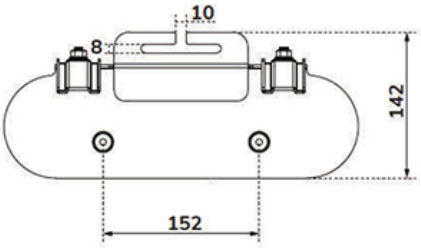

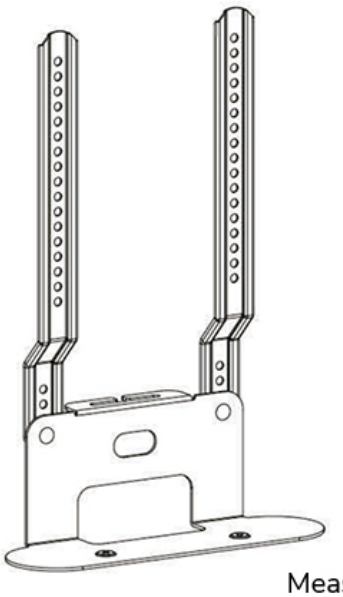

Neomounts

Measuring unit: mm