

S062.7295 Trolley mit elektrischem Displayliftsystem



Entscheidende Vorteile

- Viel Platz zur Aufbewahrung von AV-Geräten
- Höhe bis zu 60 cm einstellbar

Dieser Wagen mit elektrischem Display-Liftsystem ist für (Touch-)Bildschirme bis 86 Zoll und 120 kg geeignet. Durch den mobilen Untersatz lässt sich der Wagen leicht von einem Raum zum anderen bewegen. Verstellbare Höhe

Der Wagen bietet eine Höhenverstellung um bis zu 60 cm – so können Sie die Position des Bildschirms mühelos anpassen.

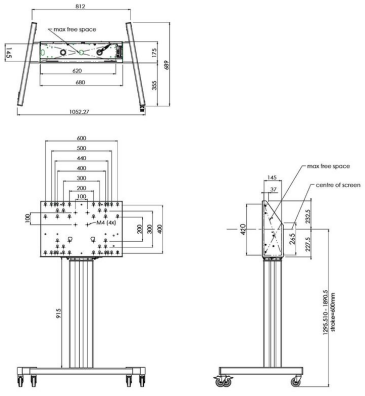

S062.7295 Trolley mit elektrischem Displayliftsystem



Technische Daten

Motorisiert	Ja
Min. Bildschirmgröße (Zoll)	55
Max. Bildschirmgröße (Zoll)	86
Min. horizontale Lochung (mm)	200
Max. horizontale Lochung (mm)	800
Min. vertikale Lochung (mm)	200
Max. vertikale Lochung (mm)	600
Min. Abstand zum Boden - zentrales Display (mm)	1295
Max. Abstand zum Boden - zentrales Display (mm)	1890
Max. Gewichtslast (kg)	120
Max. Gewichtslast (Lbs)	264.55
Höhenverstellung (mm)	600
Kabelführung	Integrierte Kabelführung
Artikelnummer (SKU)	S062.7295
EAN-Einzelbox	8718868870490
Farbe	Schwarz
Zertifizierungen	CE
Garantie	5 Jahre

VOGEL'S HOLDING BV (©)

Alle Rechte vorbehalten. Druckfehler, technische Änderungen und Preisänderungen vorbehalten.

Datum: 2026-05-05

www.vogels.com

Vogel's. For Sure.