TOUCHSCREENS

INFORMATION



21.5" (54.6 cm) PCAP 10 Punkt Touchmonitor PC mit Android-Betriebssystem, Power-over-Ethernet-Technologie, NFC-/RFID-Lesegerät und einer RGB-LED-Leiste um das Display

Der smarte und intuitive ProLite TW2225LAS-B3PNR bringt eine großzügige Touch-Oberfläche an Arbeitsplätze, in Empfangsbereiche und in Gastgewerbe-Umgebungen. Sein 21.5" (54.6 cm) Anti-Glare-Bildschirm bietet viel Platz für interaktive Inhalte und eignet sich damit hervorragend für das Einchecken von Besuchern, Raumreservierungen, Informationspunkte und Digital Signage. Reaktionsschnelles 10-Punkt-PCAP-Touch und das Betriebssystem Android 16 sorgen für eine intuitive Bedienung. Apps laufen direkt auf dem Gerät und machen es so zu einer kompakten All-in-One-Lösung.

Eine integrierte RGB-LED-Leiste zeigt die Raumverfügbarkeit auf einen Blick an, während das NFC/RFID-Lesegerät kontaktloses Einchecken, die Authentifizierung von Mitarbeitenden und weitere App-gestützte Interaktionen ermöglicht. Das integrierte Vierfachmikrofon und die Lautsprecher erweitern die Einsatzmöglichkeiten um sprachgesteuerte Anwendungen und interaktive Services. Power over Ethernet (PoE) versorgt das Gerät über ein einziges Kabel mit Strom und Daten, vereinfacht die Installation und reduziert den Kabelsalat. Dank flexibler Montage im Quer- oder Hochformat bzw. in der Face-up-Ausrichtung lässt sich das Display an unterschiedliche Räume und Interaktionsanforderungen anpassen.

Darüber hinaus lässt es sich mühelos in iiSignage², das Content Management System (CMS) von iiyama, integrieren – für volle Kontrolle über Ihre Botschaften und Werbeinhalte, im Quer- und Hochformat sowie in der Face-up-Position.

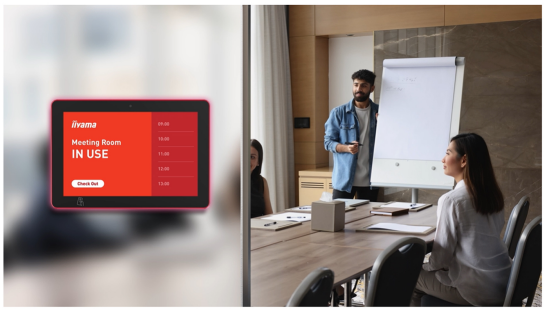

RGB-LED-Lichtstreifen

Der RGB-LED-Lichtstreifen zeigt deutlich und intuitiv den Verfügbarkeitsstatus des Raums an und kann eine breite Palette von Farben anzeigen.



NFC & RFID-Lesegerät

Dank des NFC/RFID-Lesegeräts ermöglicht der Touchscreen-PC die drahtlose Kommunikation mit kompatiblen Geräten oder digitalen Beschilderungen in unmittelbarer Nähe.



Konnektivität

Der RJ45 (LAN)-Anschluss, der die Power-over-Ethernet-Technologie (POE) unterstützt, ermöglicht es, sowohl die Datenverbindung als auch die Stromversorgung über ein einziges Kabel bereitzustellen, was die Installation in Bereichen vereinfacht, in denen viele Kabel stören würden.



Android OS-Betriebssystem

Dank dem Android OS-Betriebssystem können Sie das Display ganz einfach an Ihre Bedürfnisse anpassen, indem Sie Apps direkt auf dem Display installieren.

SPEZIFIKATION

01 DISPLAY EIGENSCHAFTEN

Design	Edge-to-Edge-Glas
Bilddiagonale	21.5", 54.6cm
Panel-Technologie	IPS Panel Technologie, LED
Physikalische Auflösung	1920 x 1080 (2 Megapixel HD)
Bildformat	16:9
Helligkeit	500 cd/m²
Helligkeit	430 cd/m² mit Touch Panel
Lichtdurchlässigkeit	86%
Kontrastverhältnis	1500:1 mit Touch Panel
Reaktionszeit (GTG)	14ms
Blickwinkel	horizontal/vertikal: 178°/178°, rechts/links: 89°/89°, nach oben/unten: 89°/89°
Farbunterstützung	16.7mln
Arbeitsfläche H x B	476 x 267.8mm
Pixelabstand	0.2479mm
Gehäusefarbe/art	schwarz, matt

02 TOUCH

Touchscreen Technologie	Projectiv kapazitiv
Berührungspunkte	10 (HID, nur wenn das Betriebssystem das unterstützt)
Touch-Methode	Finger, Handschuh (latex), kapazitiver Stift
Touch-Oberfläche	USB

03 SCHNITTSTELLEN & ANSCHLÜSSE

Digitaler Video Eingang	HDMI x1 (2.0)
Audio Ausgang	Lautsprecher 2 x 5W
HDCP	ja
USB-Ports	x3 (1x v. 3.2 (Gen 1, 5Gbit; DC5V, 900mA), 1x 2.0 (DC5V, 500mA), 1 x USB-C (DC5V, 900mA) nur Videoausgang)
RJ45 (LAN)	x1 (PoE - IEEE802.3bat/max. 72W, 1000M)
Mikrofon	x1 (Vierfachmikrofon)

04 FEATURES

Integrierte Software	Android 16
CPU	Rockchip RK3576 Octa-Core 4x A53 + 4x A72, up to 2.2GHz
GPU	ARM G52 MC3

Storage	64GB eMMC
Memory	4GB LPDDR5X
WiFi	IEEE802.11ax/ac/a/b/g/n
Bluetooth	5.4
Hardware	NFC (NXP 7221), RFID (125kHZ,9600kbit/s)
Extras	Automatische Drehung, Anti-Glare-Beschichtung, PoE, NFC/RFID-Leser, RGB-LED-Lichtleiste, Schiebehalterung für Wandmontage mit Kabelabdeckung
Kiosk-Modus	ja
Max. Betriebszeit	24/7
Glasstärke	2.1mm
Glas Härtegrad	6H

05 ALLGEMEIN

Bedientasten	Ein- & Ausschalter
Applications	Anwendungen: Start-Timer, Taschenrechner, Kalender, Chrome, Wecker / Uhr / Timer / Stoppuhr, Alben verwalten, Gmail, HDMI-Eingang, iiSignage2, iiyama Player, Karten, Play Store, PwmLightDemo, Einstellungen, Tonaufzeichnung, System-Sperre
Flicker-Free LED	ja

06 MECHANISCH

Ausrichtung	Querformat, Hochformat, Face-up
VESA Norm	200 x 100mm
Kabelmanagement	ja
MTBF (durchschnittliche Betriebsdauer zwischen zwei Ausfällen)	50000 Stunden

07 ENTHALTENES ZUBEHÖR

Kabel	Netz (1.8m)
Anleitungen	Leitfaden zur Inbetriebnahme, Sicherheits-Hinweise
Sonstiges	Netzteil, Kabelabdeckung/Wandhalterung
Kabelabdeckung	ja
Fernbedienung	ja (Batterien enthalten)

08 STROMVERWALTUNG

Netzteil	extern
Stromversorgung	DC 12 V
Leistungsaufnahme	18W typisch, 0.5W Standby, 0.3W ausgeschaltet

09 LEISTUNG

Vorschriften	CE, EAC, RoHS support, ErP, WEEE, REACH, UKCA

REACH SVHC	über 0.1% Blei enthalten

10 ABMESSUNGEN / GEWICHT

Produktabmessungen B x H x T	520.5 x 312.5 x 27.5mm
Verpackungsabmessungen B x H x T	597.5 x 387 x 116mm
Gewicht (ohne Verpackung)	4.35kg
Gewicht (inkl. Verpackung)	6.3kg
EAN code	4948570128457

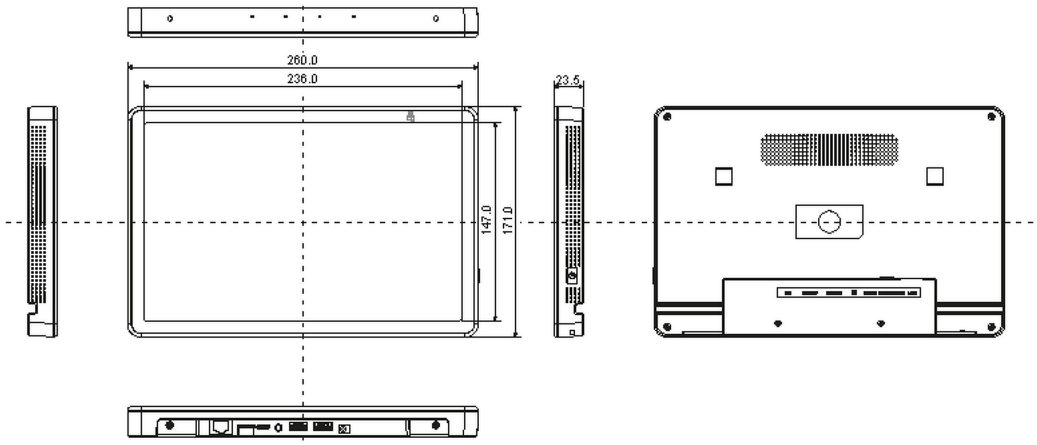

GALERIE

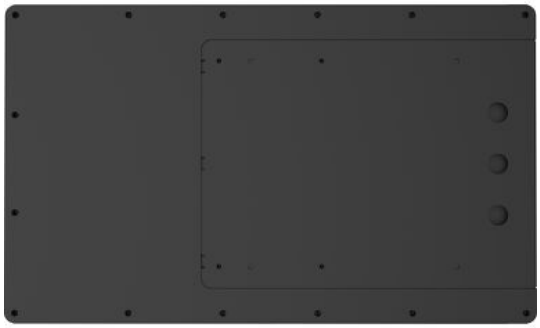

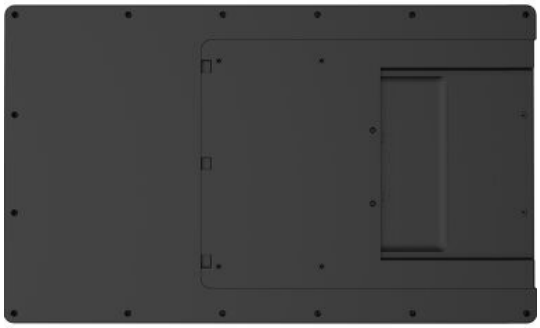




iiyama
ProLite
TW2225LAS
21.5"
TOUCH
RGB




iiyama
ProLite
TW2225LAS
21.5"
TOUCH
RGB











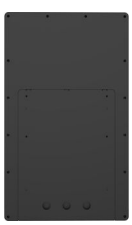

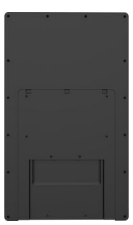









Alle Warenzeichen sind eingetragene Handelsmarken. Irrtum und Änderungen in den Spezifikationen vorbehalten. Alle LCD's erfüllen die ISO-9241-307:2008 Pixelfehlerklasse. **© IIYAMA CORPORATION. ALL RIGHTS RESERVED**