ROLINE PC-Halter dreh- und ausziehbar, silberfarben

Artikelnummer	17.03.1130
Hersteller	ROLINE
Hersteller-Art.-Nr.	17.03.1130
EAN (Einzelstück)	7611990149834

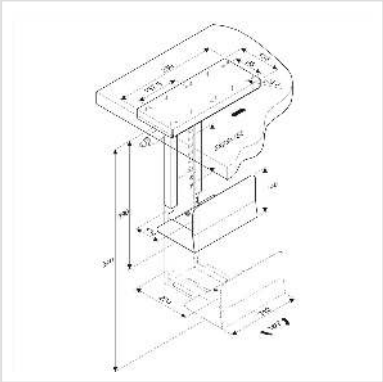

Stabiler PC Halter zur Untertischmontage für mehr Platz auf Ihrem Arbeitstisch

- Platzsparender PC Halter, schafft mehr Platz auf Ihrem Arbeitstisch
- Stabile Stahlkonstruktion
- Befestigung unter der Tischplatte, Schrauben nicht im Lieferumfang enthalten
- Höhe und Breite einstellbar

Technische Daten	
Hersteller	ROLINE
Produktgruppe	Büromöbel
Produkttyp	PC-Halterung
Farbe	silberfarben
Tragkraft	30 kg
Anzahl Drehpunkte	90° drehbar
Befestigung	Untertischplatte, 150 mm ausziehbar
Armlänge maximal	Höhe 390-540mm
Materialgruppe	Metall
Technische Besonderheiten	Breite 134-234 mm
Gewicht	5998.6 g